MAJLIS PERBANDARAN SEBERANG PERAI
BORANG PERMOHONAN LESEN IKLAN SEMENTARA

SYARAT-SYARAT

1. Permohonan perlu mengisi satu salinan borang (dengan Huruf besar) dan potong mana-mana yang tidak berkenaan.
2. Ketika menyerahkan permohonan,salinan dokumen – dokumen berikut hendaklah dikepilkan:

   a) Borang Permohonan

   b) Kad pengenalan /polis / tentera / passport sahaja.

   c) Perakuan pendaftaran perniagaan / memorandum syarikat.

   d) Surat Kelulusan Pelan Bangunan MPSP **(untuk permohonan pemaju perumahan sahaja)**

   e) 2 Set Pelan Lokasi / Pelan Tapak

   f) 2 Set Visual Iklan telah disahkan oleh Dewan Bahasa dan Pustaka.

   g) 1 Set Rekabentuk ringkas Struktur Papan Iklan

   h) Surat kebenaran tuan tanah atau tuan bangunan berserta Salinan Geran Asal (UNTUK PERMOHONAN DI ATAS TANAH PERSENDIRIAN)

   i) Bagi permohonan atas tanah kerajaan, pemohon perlu mendapatkan Lesen Pendudukan Sementara (LPS) dari Pejabat daerah dan Tanah dan membayar caj yang dikenakan – Rujuk Surat Akujanji Perenggan 2.

BAYARAN

j) Cagaran Papan Iklan = RM 300.00 / unit
ii) Permit Iklan = RM 50.00 / unit / bulan
iii) Pelekat Permit = RM 2.00 seunit
iv) Tempoh maksima permit adalah 3 bulan sahaja
v) Bayaran LPS = RM 5,000.00 setahun / satu tapak (Bayaran LPS dijelaskan di Pejabat Daerah dan Tanah)

SEMAKAN DOKUMEN

☐ **TANAH PERSENDIRIAN**

☐ **TANAH RIZAB KERAJAAN**

SAIZ PAPAN IKLAN

☐ **10' x 10'** ☐ **8' x 12'**

DAERAH SEBERANG PERAI

☐ **SPU** ☐ **SPT** ☐ **SPS**

PROGRAM DISOKONG KERAJAAN NEGERI :

☐ **TIDAK**

☐ **TIDAK BERMOTIFKAN KEUNTUNGAN**

☐ **BERMOTIFKAN KEUNTUNGAN**
(POTONGAN 50% CAJ PERMIT IKLAN)

	PEMOHON	PEGAWAI	
		TARIKH TERIMA	
a			
b			
c			
d			
e			
f			
g			
h			

Tandatangan : ______________________

Nama Pemohon : ______________________

Tarikh : ____________________

Tandatangan : ______________________

Nama Pegawai : ______________________

Tarikh : ____________________

PERMOHONAN LESEN PAPARAN IKLAN
MAJLIS PERBANDARAN SEBERANG PERAI

PEMOHON DIKEHENDAKI MENGISIKAN BORANG INI DENGAN TERANG DAN JELAS, SEMUA DOKUMEN YANG DIKEHENDAKI MESTILAH DILAMPIRKAN.

BAHAGIAN A

1. Nama Pemohon : ____
   (Nama dalam huruf besar)
2. No.Kad Pengenalan:__________________ No .Telefon Bimbit:_____________
3. Nama Perniagaan / Syarikat: ____________________________________
4. Jenis Perniagaan : ____
5. Alamat Surat Menyurat
   ____
   ____
6. No . Tel. Pejabat:______________________ No.Fax :____________________
   Emel : ______________________________
7. Tempat di mana papan iklan akan dibina:
   No Lot : ___________________ Mukim / Seksyen : ______________________
   Daerah : SPU / SPT / SPS\
8. Koordinat GPS Lokasi Papan Iklan : cth : Latitude 5°22'14.62"N Longitude 100°25'58.10"E
   Latitude : ________________________ Longitude : ______________________
9. Jenis Struktur Papan Iklan : ____
10. Tajuk Iklan : ____
11. Ukuran :____________________ Meter Persegi:________________________
12. Berlampu / Tidak Berlampu: ____

BAHAGIAN B	PERAKUAN PEMOHON

Dengan ini saya ____

Mengaku dan mengesahkan bahawa maklumat yang tercatat di dalam borang ini dan lampiran-lampiran yang disertakan adalah benar

_________________________ Tandatangan Pemohon

_________________________ Cop Syarikat

Jawatan : ______________________________

Tarikh : _____________________

SURAT KEBENARAN PEMILIK TANAH
(Tanah Persendirian)

BAHAWA saya :______________________________ K/P______________________

Yang beralamat : _________________________________ Mukim________________

Mengaku dan membenarkan Syarikat :_____________________________________

Untuk mendirikan papan iklan berukuran : __________________di atas tanah milik

Saya di Lot : ____________________________Mukim : __________ SPU / SPT / SPS

Saya juga mengaku dan bersetuju menandatangani apa-apa dokumen berkaitan permohonan ini.

Sekian.

Tandatangan Pemilik Tanah	Tandatangan Saksi
Nama :_______________________	Nama :________________________
No K/P : ________________________	No K/P : ______________________
Tarikh :_________________________	Tarikh :________________________

SURAT AKUJANJI

PERMOHONAN : PERMOHONAN PERMIT LESEN IKLAN SEMENTARA

NO FAIL RUJUKAN: ( ).dlm MPSP/50/21-7 Jil ____

1. Pemohonan permit papan iklan sementara di atas tanah persendirian, surat kebenaran pemilik tanah dan salinan geran tanah perlu disertakan bersama-sama borang permohonan.

2. Bagi permohonan permit iklan sementara di atas tanah rizab kerajaan, pemohon perlu mengemukakan borang permohonan kepada Majlis. Surat tiada halangan akan dikeluarkan kepada pemohon dan Pejabat Daerah dan Tanah. Kemudian pemohon perlu membuat permohonan Lesen Pendudukan Sementara (LPS) dengan mengemukakan surat tiada halangan tersebut kepada Pejabat Daerah dan Tanah. Pemohon dikehendaki mendapatkan sendiri surat kelulusan LPS dari Pejabat Daerah dan Tanah serta mengembalikan surat kelulusan LPS yang dijelaskan bayarannya ke Jabatan ini untuk proses kelulusan.

3. Bagi permohonan untuk program-program yang disokong oleh Kerajaan Negeri yang tidak bermotifkan keuntungan, pengecualian bayaran permit iklan akan diberikan. Manakala program yang dan memberi faedah secara langsung kepada Kerajaan Negeri dan bermotifkan keuntungan insentif potongan 50% daripada bayaran permit iklan dikenakan selain bayaran-bayaran deposit dan pelekat.

4. Kerja-kerja pemasangan dan penurunan papan iklan mestilah tidak mengganggu lalulintas.

5. Kedudukan papan iklan mestilah dibina di tempat yang tidak merbahaya kepada lalu lintas atau menghalang pandangan pemandu kenderaan. Kedudukan tapak mestilah ditentukan (telah dipersetujui) oleh pegawai Jabatan ini.

6. Struktur papan iklan mestilah mempunyai anjakan (set-back) sekurang-kurangnya 3.0 meter dari bahu jalan.

7. Papan iklan tidak dibenarkan dalam lingkungan 15 meter dari mana-mana simpang berdaftar atau simpang bertingkat.

8. Pada sepanjang masa, pengusaha iklan mesti kerap melakukan pemeriksaan serta pengelenggaraan ke atas struktur papan iklan. Pihak MPSP tetap mempunyai hak untuk meminta diadakan pemeriksaan pada bila-bila masa.

9. Pemohon adalah bertanggungjawab menanggung sendiri semua perbelanjaan yang terlibat bagi memindahkan papan iklan sekiranya tapak berkenaan terlibat dengan projek pembangunan atau tidak sesuai.

10. Bilangan perkataan atau grafik yang digunakan adalah terhad, ringkas dan tepat supaya pemandu tidak mengambil masa yang lama untuk membaca iklan tersebut. Papan iklan yang berlampu seharusnya tidak menyilaukan.

11. Pemohon akan dikenakan bayaran mengikut kadar harga yang ditetapkan oleh pihak Jabatan Kejuruteraan, Majlis Perbandaran Seberang Perai.

12. Pemohon hendaklah atas perbelanjaan sendiri bertanggungjawab terhadap penyelenggaraan papan iklan tersebut selama tempoh masa kelulusan diberi. Nama, alamat dan nombor telefon pegawai yang bertanggungjawab menjalankan kerja penyelenggaraan tersebut hendaklah diberikan pada pihak jabatan ini.

13. Lesen papan iklan boleh diperbaharui dari semasa ke. MPSP boleh mengenakan apa-apa syarat atau sekatan yang MPSP fikir perlu.

14. Pelekat Permit perlu dilekatkan pada papan iklan yang telah diluluskan. MPSP berhak merobohkan papan yang tidak dilekatkan pelekat permit walaupun papan iklan tersebut telah diluluskan.

15. Apabila dikehendaki, Pihak MPSP berhak menurunkan papan tanda iklan berkenaan tanpa perlu memberi apa-apa sebab mengapa ianya diperlukan.

16. Sesuatu iklan yang melibatkan model lelaki atau wanita hendaklah tidak mempamirkan aksi-aksi atau pakaian yang tidak sopan yang tidak bersesuaian dengan ciri-ciri budaya masyarakat Malaysia.

17. Kelulusan boleh ditarik balik sekiranya pihak pemohon gagal menunaikan syarat-syarat pihak MPSP atau papan iklan terpaksa dirobohkan oleh majlis atas sebab-sebab tertentu dan wang cagaran tidak akan dikembalikan.

18. Pengusaha iklan dilarang sama sekali menebang atau memangkas pokok-pokok teduhan walaupun didapati ia menghalang papan iklan milik tuan. Kebenaran perlulah diperolehi dari Jabatan Lanskap MPSP sebelum kerja-kerja pemangkasan pokok-pokok dilakukan.

Pihak saya faham dan akan mematuhi sepenuhnya semua syarat-syarat seperti yang dinyatakan di atas juga lain-lain syarat seperti di dalam Garis Panduan Perancangan Papan Iklan Luar di Negeri Pulau Pinang dan Akta Kerajaan Tempatan 1976, Undang-undang Kecil (Iklan) Majlis Perbandaran Seberang Perai 2001.

Tandatangan : ____________________	Tandatangan Saksi : ___________________
Nama : __________________________	Nama : ______________________________
No. Kad Pengenalan : _____________	No. Kad Pengenalan : _________________
Alamat : _________________________	Alamat : _____________________________
__________________________________	_____________________________________
__________________________________	_____________________________________
Cop Syarikat :	Cop Syarikat :
Tarikh : _________________________	Tarikh : _____________________________

CONTOH PELAN LOKASI PAPAN IKLAN SEMENTARA

1. JALAN PERDA UTAMA, BUKIT MERTAJAM

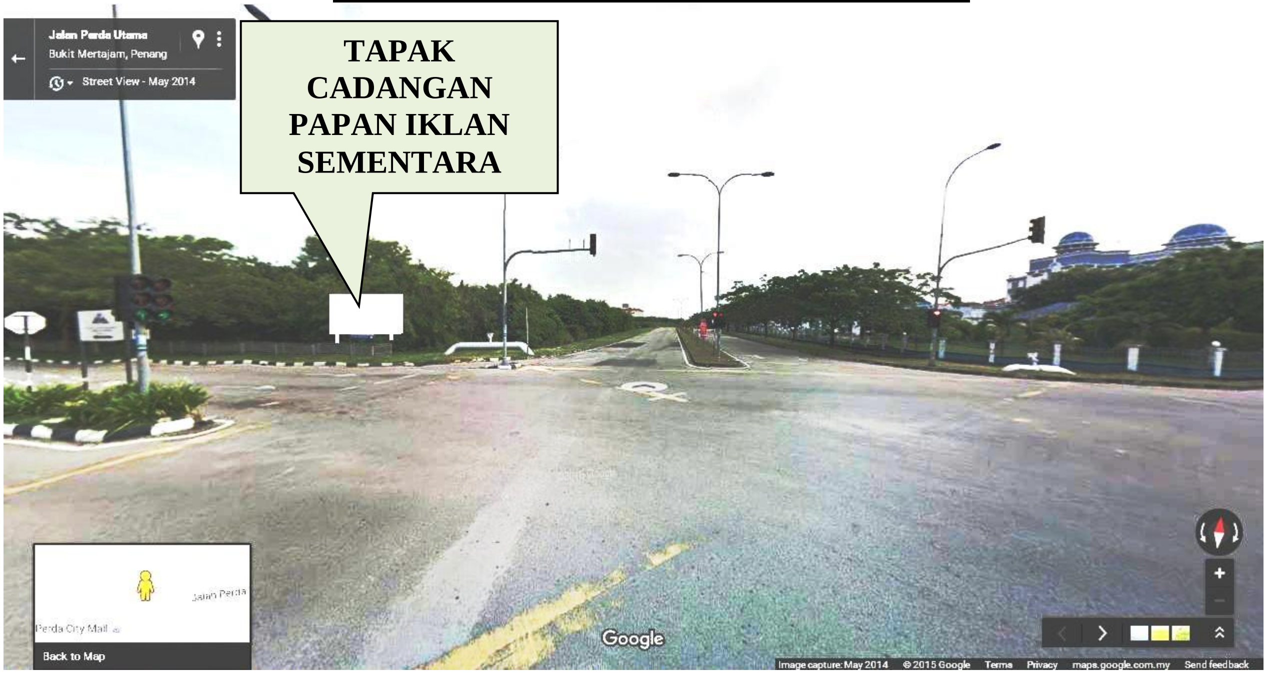

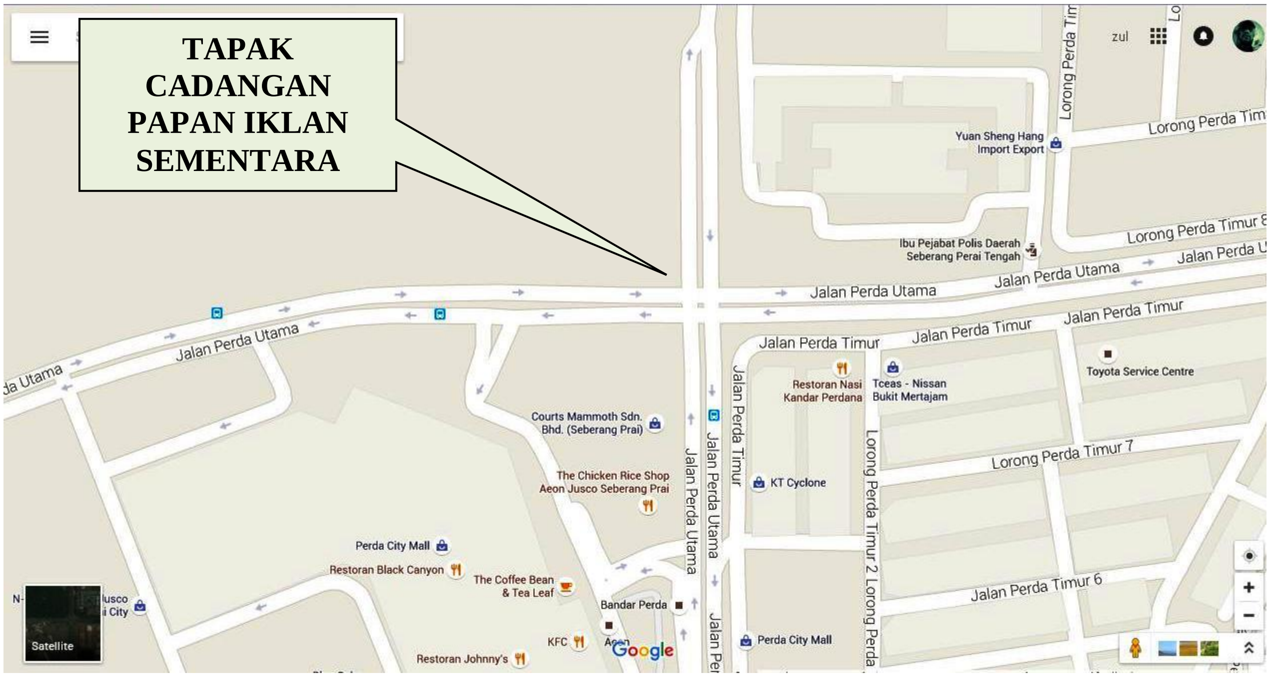
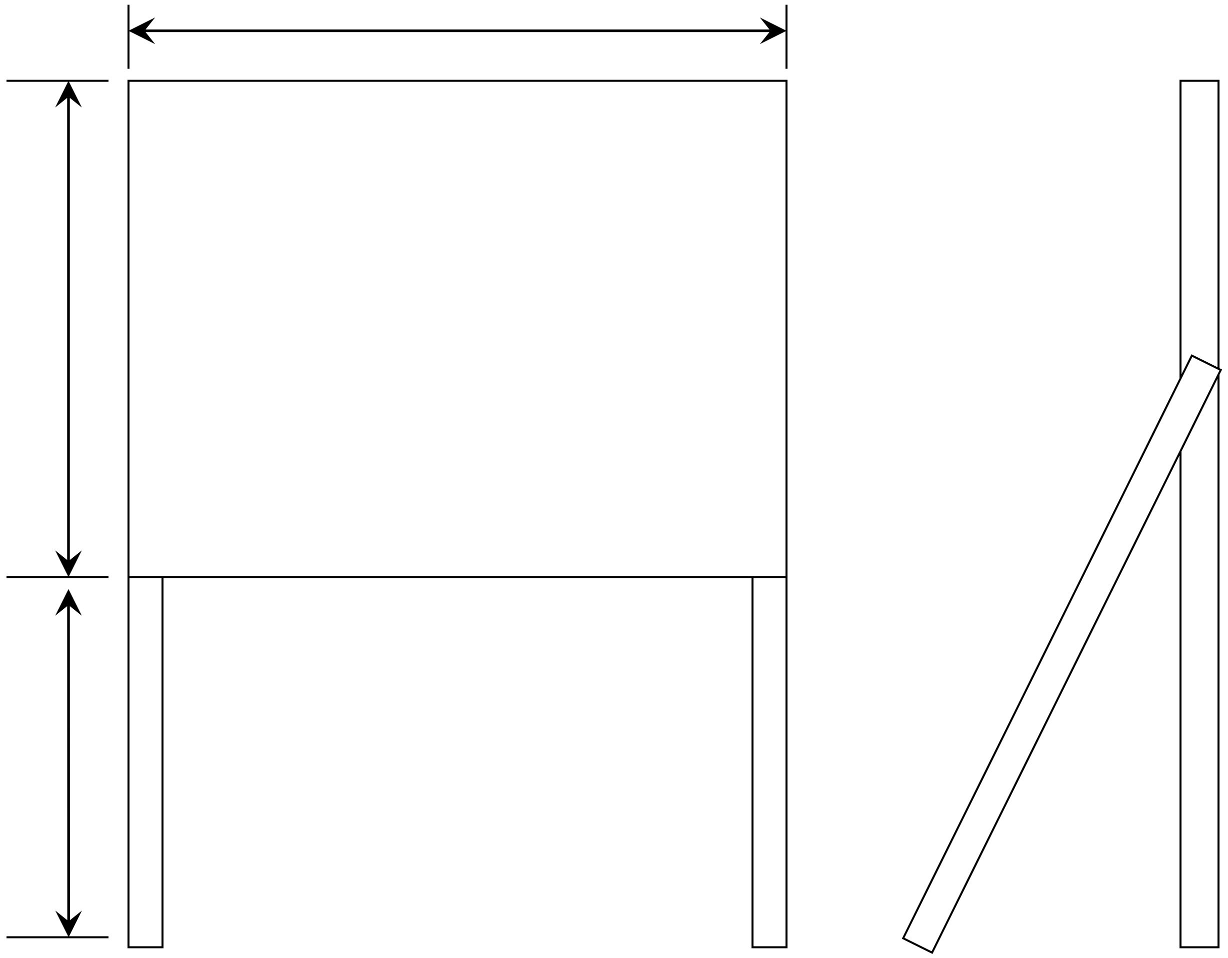
CONTOH PELAN STRUKTUR RINGKAS PAPAN IKLAN